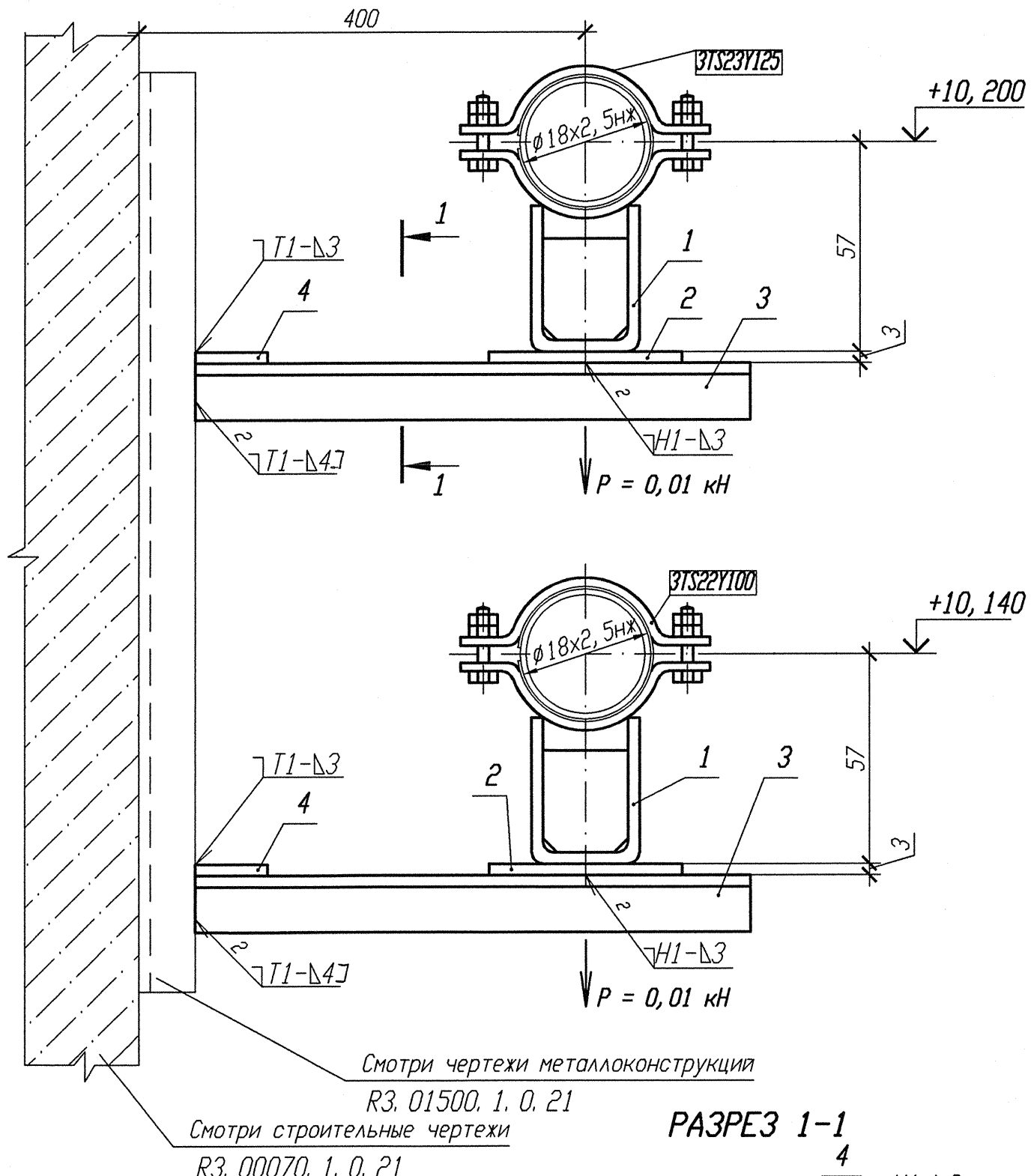

РАЗРЕЗ 1-1

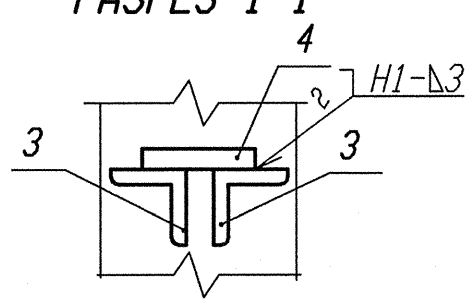

Спецификация деталей

Поз.	Обозначение	Наименование	Кол.	Материал	Масса, кг ед.	Масса, кг общ.	Приме-чание
1	18-511. 000-01	Опора 18К	2	Сборный	0, 43	0, 86	
2	ГОСТ 19903-90	Лист Б-ПН 3х80х130	2	ДК370В-IV ГОСТ 16523-97	0, 25	0, 50	
3	ГОСТ 8509-93	Уголок Б 25х25х4 l=500	4	Вст 3 сп 5 ГОСТ 535-2005	0, 73	2, 92	
4	ГОСТ 19903-90	Лист Б-ПН 3х50х50	2	ДК370В-IV ГОСТ 16523-97	0, 06	0, 12	
	ГОСТ 9467-75	Электроды		УОНИИ 13/45			
				Итого:		4, 4	

1 Привязку опоры смотри 3TS22Z41, 3TS23Z41.
2 Изготовить один комплект.
3 Сварку производить по ГОСТ 5264-80.
4 Спецификация составлена для двух опор.
5 Отметка трубопровода подлежит уточнению в соответствии с уклоном трубопровода.
6 Максимальная нагрузка на опору дана с учетом сейсмического воздействия.

АРХИВНЫЙ ЭКЗЕМПЛЯР

Изм.	Кол. уч.	Лист	N док.	Подп.	Дата
1	-	Зам.	102-12	-	-
Инженер		Соприф			11.12
Пров. вед. инж.		Веренцова			11.12
Пров. нач. гр.		Жук			11.12
Н. контр		Краснояров			27.12

Инв. N подл. R3. 00783. 1. 0. 11
Лист 217

R3. TS21. 3012. 011. 01. 00. 041

Ростовская АЭС Блок 3

Реакторное отделение
Негерметичная часть
Трубопроводы системы очистки технологических сдувок

Стадия	Лист	Листов
Р		1

Опора скользящая
3TS22Y100, 3TS23Y125

ОАО "НИАЭП" 2012

Инв. N подл. | Подп. и дата | Взам. инв. N
R3 00783 1.0.11 | 11.12

Формат А3